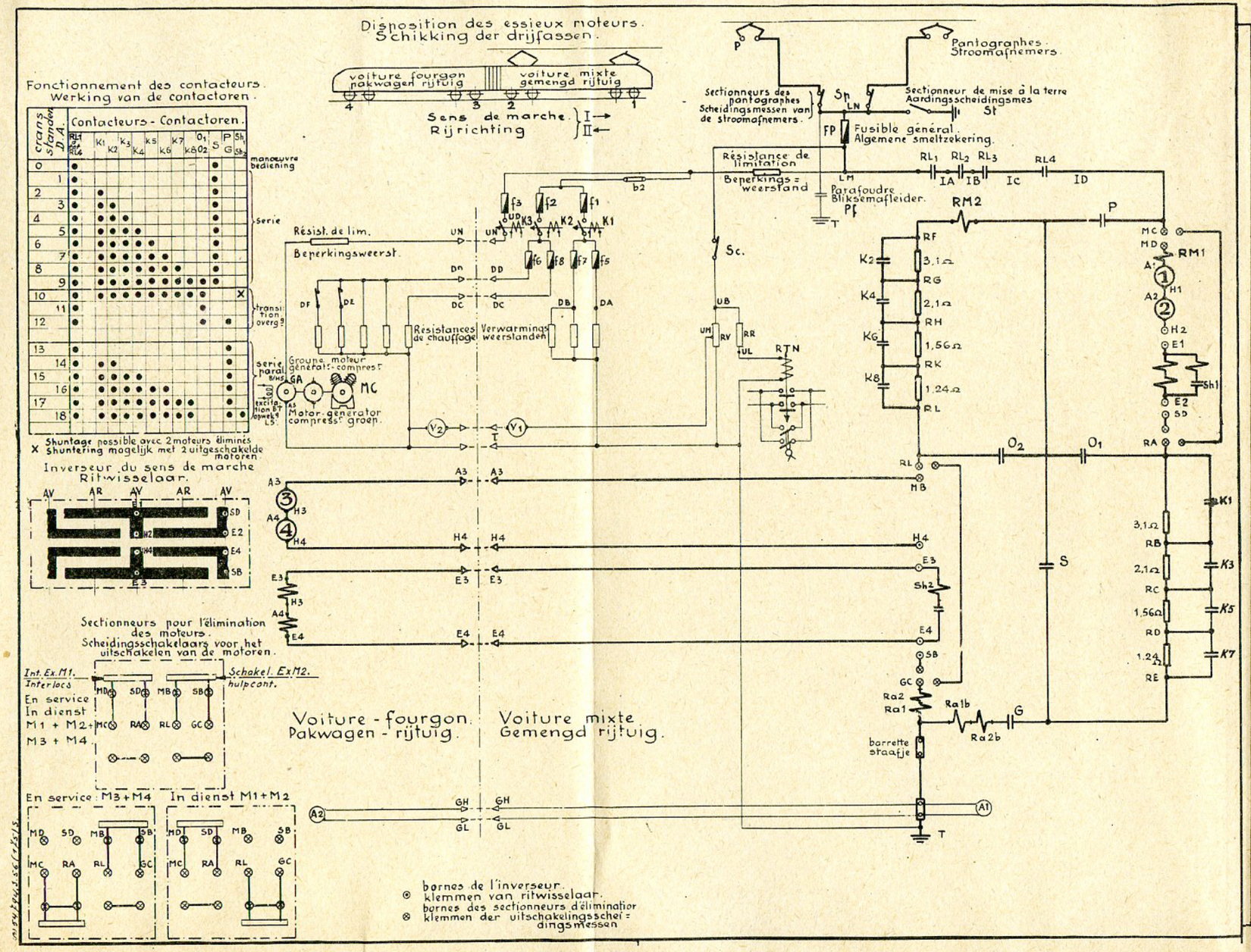

		à RL4.	tot RL4 gewijzigd.		24.1.64
d	Jw	Mod. racc. RL4, et tableau d'enclench. RL1	Verbind. RL4 en inschakeltabel van RL1		
c	K.	Déplacé relais RM2.	Relais RM2 verplaatst.		18.7.61
		voltmètres.	voltmeters verplaatst.		12.5.58
b	K.	Déplacé résist. de limit. mot. aux. et racc. des	Beperkingsweerst. hulpmotor en verbind.		
a	K.				13.4.54
	Visa.	Modifications.	Wijzigingen.	Nº tranche / N'werk	Date. / Datum.

Automotrice type 1953 Marelli
Circuits de puissance et auxiliaire à 3000 V.
AM. 228.045 à 228.049

Motorrijtuig type 1953 Marelli.
Hoofd- en hulpstroomketens 3000 V.
~~J53MA-0-007~~

	Date. Datum.	Nom. Naam.	Visa
Etabli. Opgesteld.	30.10.53	Deroy.	
Dessiné. Getekend.	30.10.53	Deroy.	
Vérifié. Nagezien.			
Approuvé. Goedgekeurd.			

53MA/A.00.01.01*

Bureau MA.24-13.

0,30 x 0,65 = 0,25 m²

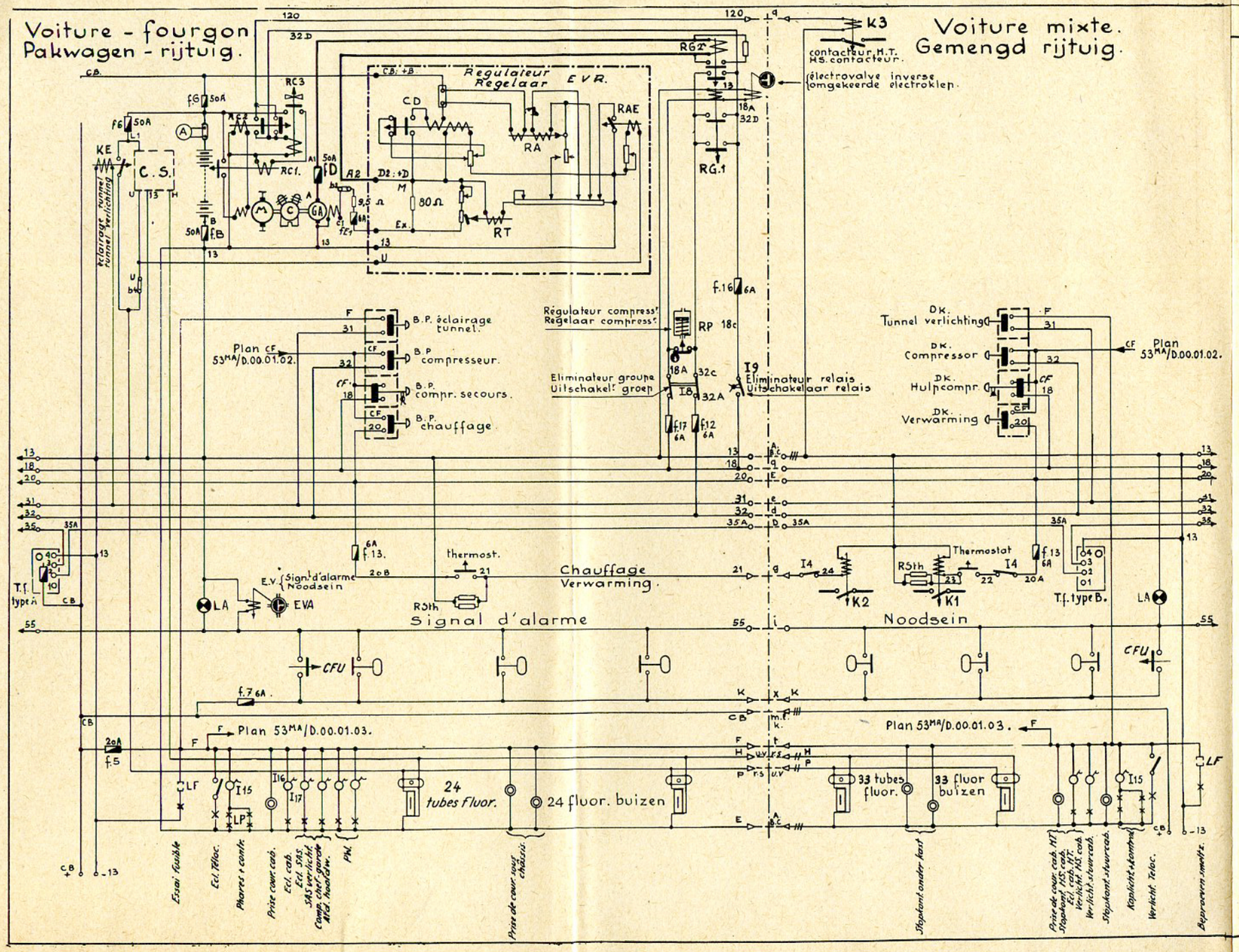

	Visa.	Modifications.	Wijzigingen.	N°trav. N°werk.	Date. Datum.
			PW. bijgewerkt.)	1941/A8	24.1.64
		contact CFU et éclairage Téloc (mise à jour ad. PW)	Contact. CFU en verlicht. Teloc. bijgev. (veil.		
g	FM.	Mod. racc. BP. compress. sec. (CF au lieu 32) Ajouté	Aansl. DK. hulpcompress. gewijz. (CF in plaats 32)		
		sur thermostats.	sateur of thermost. afgeschaft.		18.7.61
		Enlevé fil 25. Supp. moto-pompe et condensat.	Draad 25 afgesch. - Moto-pompe en conden-		
f	R.	Résist. 80 Ω entre +D et Ex. Mod. circ. teleph.	Weerst. 80 Ω tussen +D en Ex. Telef.-ketens gew.		
e	R.	Placé résist. 80 Ω entre bornes +D et 13.	Weerst. 80 Ω tussen klemmen +D en 13 geschak.		
	R.	et f. E1.	E1 verplaatst.		
		RG2, teleph. dans cab. de cond. - Déplacé fus. D	RG2, telef. in stuurcab. bijgev. - Smeltzek. D en		
d	R.	Supp. commutat. phares. Ajouté résist. RSC et	Omschakel. koplichten afgesch. - Weerst RSC en		
c	R.				15.2.56
b	R.				13.7.54
a	R.				13.4.54

Automotrice type 1953 Marelli.

1. Circuits auxiliaires BT.

Motorrijtuig type 1953 Marelli.

1. Hulpstroomketens LS.

AM. 228.045 à tot 228.049

~~353 MA - 0 - 251.~~

		Date. Datum.	Nom. Naam.	Visa.
	Etabli. Opgesteld.	5-11-53.	Deroy.	
	Dessiné. Getekend.	5-11-53.	Deroy.	
	Verifié. Nagezien.			
	Approuvé. Goedgekeurd.			

53 MA/D.00.01.01*

Bureau MA. 24-13.

0,30 x 0,65 = 0,25 m²

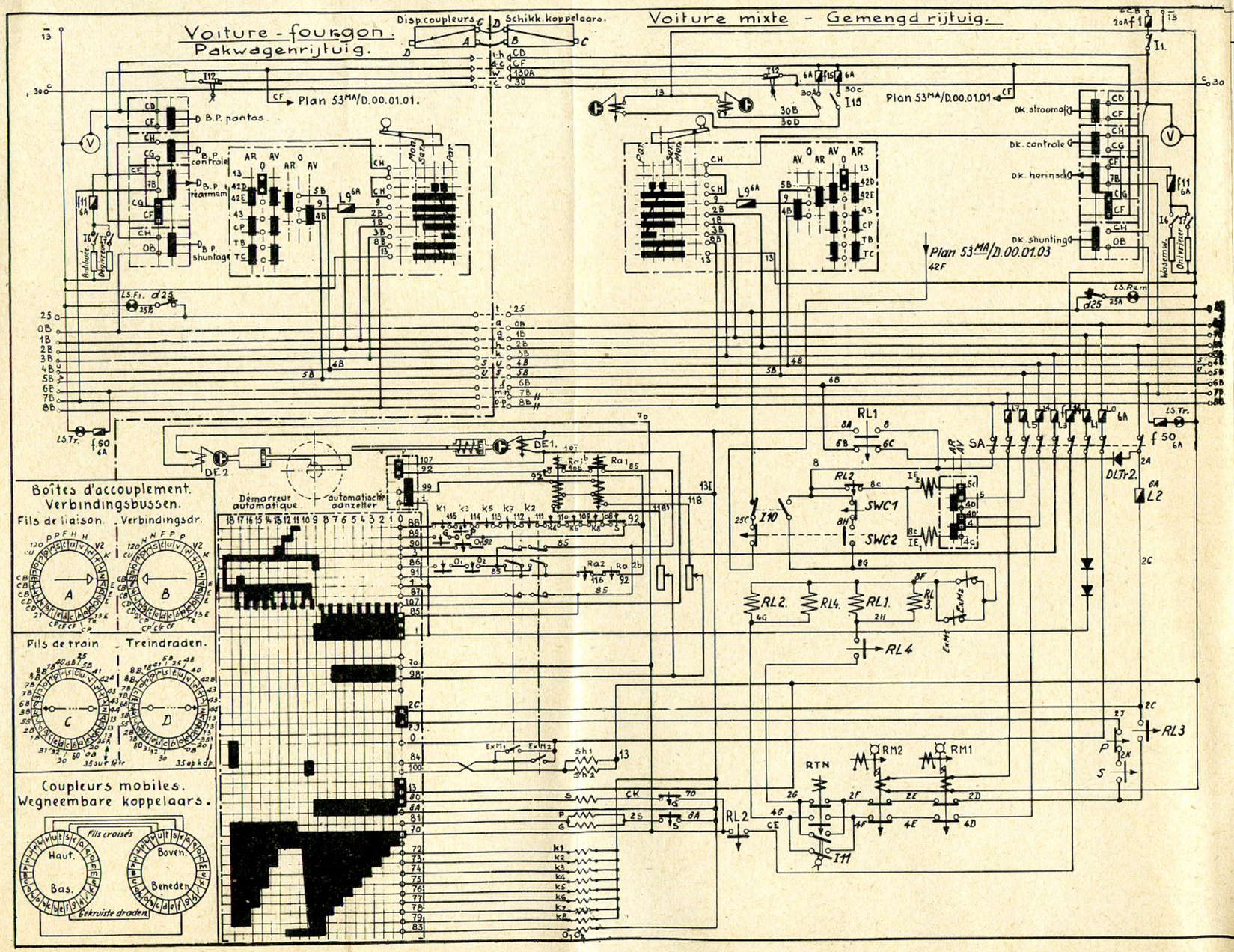

h.	K.	Ajouté 2 diodes dans fil 1.	2 diodes bijgevoegd op draad 1		28.10.64
		sation LT et LR. Mod. racc. V. mètre.	en LR opgesteld. Verbind. V.meter opgesteld.		24.1.64
g	K.	Installé rupteurs SEM. et 2E SWC avec signali-	Lijncontact SEM en 2E SWC met signalis. LT		
		Suppr. certains fils	gewijz.. Zekere draden afgeschaft.		24.1.64
f	K.	Install. manip. SEM. Mod. present. coupleurs.	Manip. SEM. opgesteld. Voorstell. koppelaars		
e	K.	Ajouté int. I6-I7. Mod BP. réarmement.	Schakel. I6-I7 bijgev. DK heropspann. gewijz.		12.5.58
d	K.				9.2.56
c	K.				9.1.56
b	K.				19.6.54
a	K.				13.4.54
	Visa.	Modifications.	Wijzigingen	Nr trav. Nr werk	Date. Datum.

Automotricetype 1953 Marelli.
2. Circuits auxiliaires BT.

Motorrijtuig type 1953 Marelli.
2. Hulpstroomketens LS.

AM. 228.045 à tot 228.049

J53 MA-0-252

	Date. Datum.	Nom. Naam.	Visa.
Etabli. Opgesteld.	3.11.53	Vaes R.	K
Dessiné. Getekend.	3.11.53	Vaes R.	K
Vérifié. Nagezien.			
Approuvé. Goedgekeurd.			

53 MA/D.00.01.02*

Bureau MA. 24-13.

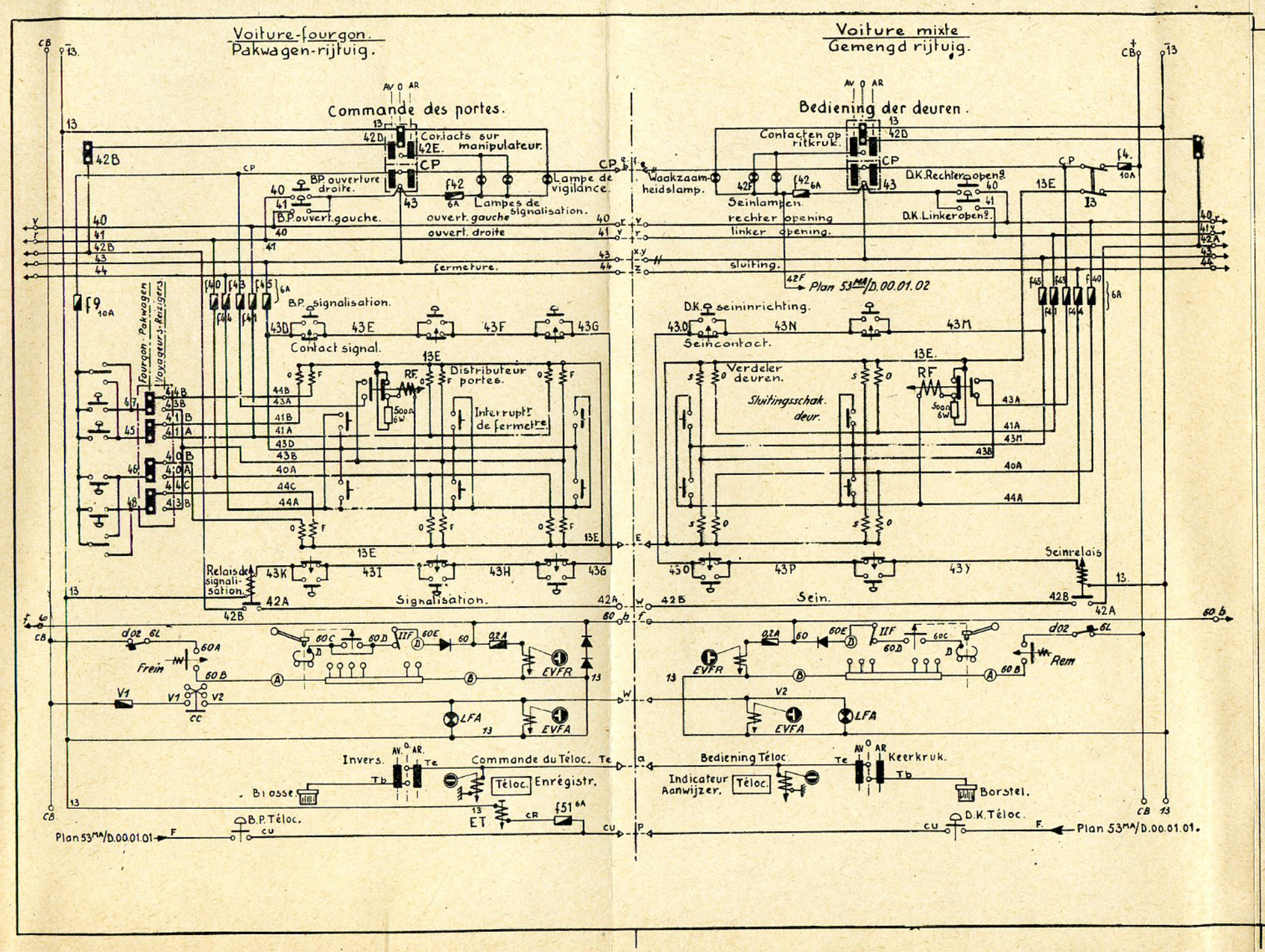

	Visa.	Modifications.	Wijzigingen.	Nr tran. Nr werk.	Date. Datum
		pneumatique et circ. signal. rupt. de ligne.	kontakt opgesteld.		24.1.64
f		Corrigé circ. portes. Installé circ. frein électro-	Keten électropneumat. rem en signal. lijn-		
e	R	Supp. sabliéres. Corrigé circ. Téloc.	Zandstrooiers afgesch. Telocketen verbeterd.		18.7.61
d	R.	Indiqué posit. commutat. portes.	Standen van deuromschak. aangeduid.		12.5.58
c	R.				4.10.57
b	R.				17.12.55
a	R.				8.7.55

Automotrice type 1953 Marelli.
3. Circuits auxiliaires BT.

Motorrijtuig type 1953 Marelli.
3. Hulpstroomketens LS.

AM. 228.045 à pot 228.049

~~353MA-0.253~~

	Date. Datum.	Nom. Naam.	Visa.
Etabli. Opgesteld.	12.10.53	Vaes R.	R
Dessiné. Getekend.	12.10.53	Vaes R.	R
Verifié. Nagezien.			
Approuvé. Goedgekeurd.			

53MA/D.00.01.03*

Bureau MA. 24-13.

0,30 x 0,65 = 0,25 m²

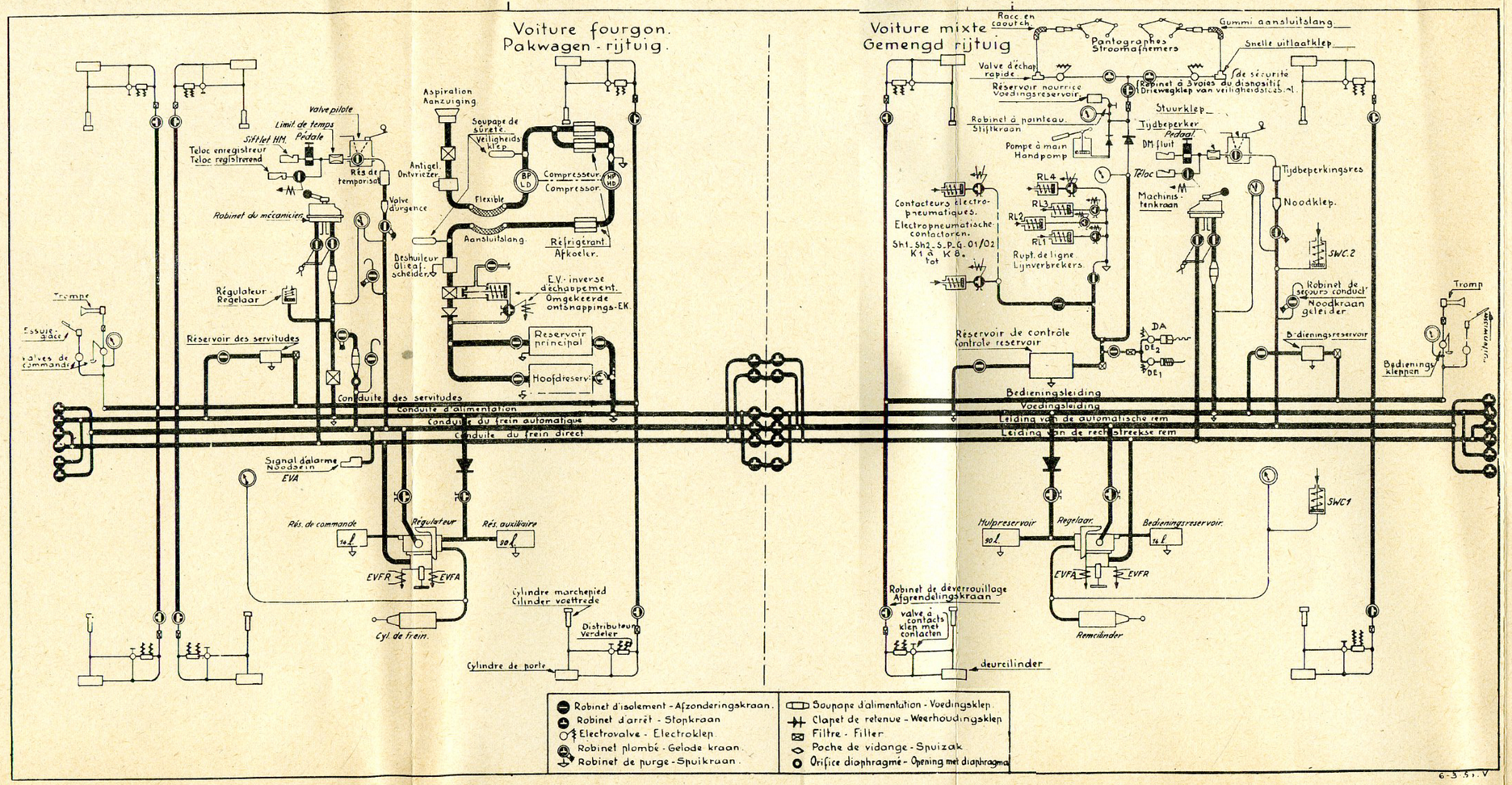

	Visa.	Modifications.	Wijzigingen.	N° trav. N° werk.	Date. Datum.
			opgesteld.	1942/A16	24.1.64
		et frein électropneumatique.	raamh. MAB 5 en électropneumat. rem		
f		Installé rupteurs SEM, SWC2 vieille aut SNCB	Lijncontactoren SEM, SWC2 aut. waak.		
		par pompe à main.	gen door handpomp.		18.7.61
e	V.	Mis à jour schéma. Remplacé moto-pompe	Schema bijgewerkt. Motopomp vervan-		
		circ. pantg.	vervang door weerhoudingsklep.		12.5.58
		Enlevé rob. d'arrêt et mis clapet de retenue	schaft. Kraten stroomafnemer stopkraan		
d	V.	Enlevé clapet de retenue rés. de contrôle.	Weerhoudingsklep controlereservoir afge-		
c	V.				15.7.57
b	V.				13.4.54
a	V.				10.2.54

Automotrice type 1953 Marelli.

Schéma de la tuyauterie d'air.

Motorrijtuig type 1953 Marelli.

Schema van de luchtleiding.

AM 228.045 à tot 228.049

~~353 MA 0.458~~

	Date Datum.	Nom Naam.	Visa.
Etabli. Opgesteld.	6.3.53	Vaes R.	R.
Dessiné. Getekend.	6.3.53	Vaes R.	R.
Vérifié. Nagezien.			
Approuvé. Goedgekeurd			

53 MA/G.00.01.01*

Bureau MA. 24-13.

0,30 x 0,85 = 0,25 m²