Ipr nuit 15

E.S	DESSINE : Leclercq	CALQUE : Leclercq	VERIFIE :
GROUPE DE NAMUR	DRESSE, L'INSPECTEUR I.L. : 15-6-67		SURFACE : 0,70m².
INSTRUCTIONS LOCALES N° 111-165-30		APPROUVE, L'IPES 15-6-67	

LIGNE 165

LATOUR
BLOCK 46
POSTE D
RUETTE
(Cour à Marchandises)

SCHEMA ANNEXE A L'INSTRUCTION LOCALE

DATES	MODIFICATIONS	SIGNATURES
27.2.80	Mise à jour.	

PN27 de CHENOIS
Contrôle de fonctionnement par block 42

En cas de gardiennage, annonces impératives contrôlées par le block 42 (sens Virton-Athus) et par le block 46 (sens Latour-Virton).

1. SCHEMA DES VOIES ET

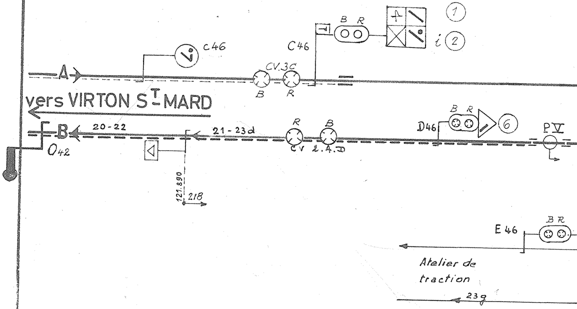

C46
C46
B R
①
i ②
A
CV.3C
B
R
vers VIRTON S^T MARD
B R
⑥
D46
PV
B
20-22
21-23d
R
B
CV 2.A.D
O42
121.890
218
B R
E46
Atelier de traction
23g

I.C.O.

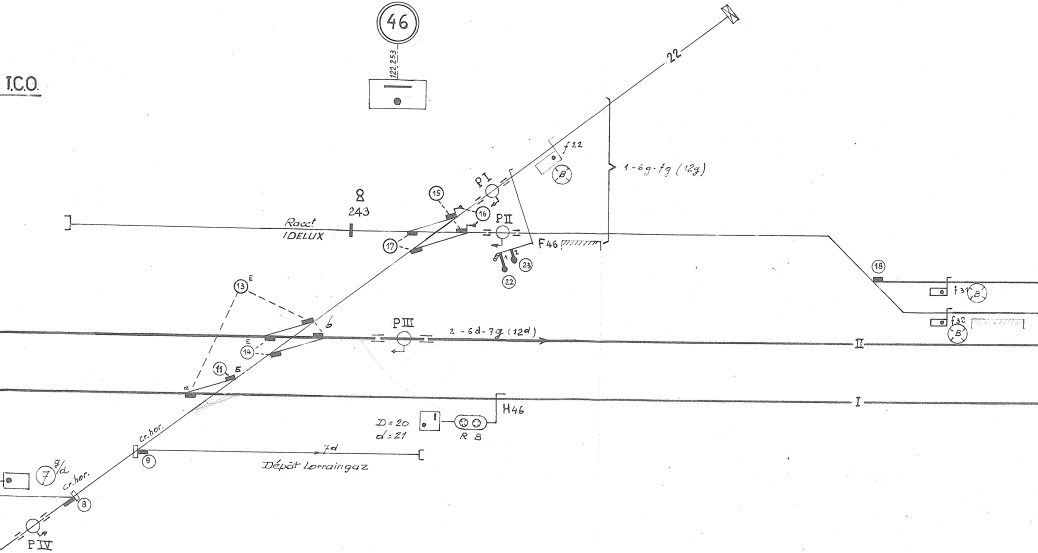
46
122.253
22
f 22
B
1 - 6g - 7g (12g)
P I
15
16
P II
243
Racc!
IDELUX
17
F46
1
2
22
23
18
f31
B
f32
B
13
E
b
P III
2 - 6d - 7g (12d)
E
14
11
E
a
II
I
H46
D = 20
d = 21
R B
cr. hor.
9
7d
Dépôt Lorraingaz
7 g/d
cr. hor.
8
P IV

INSTALLATIONS LOGE POS

Champs d'autorisation

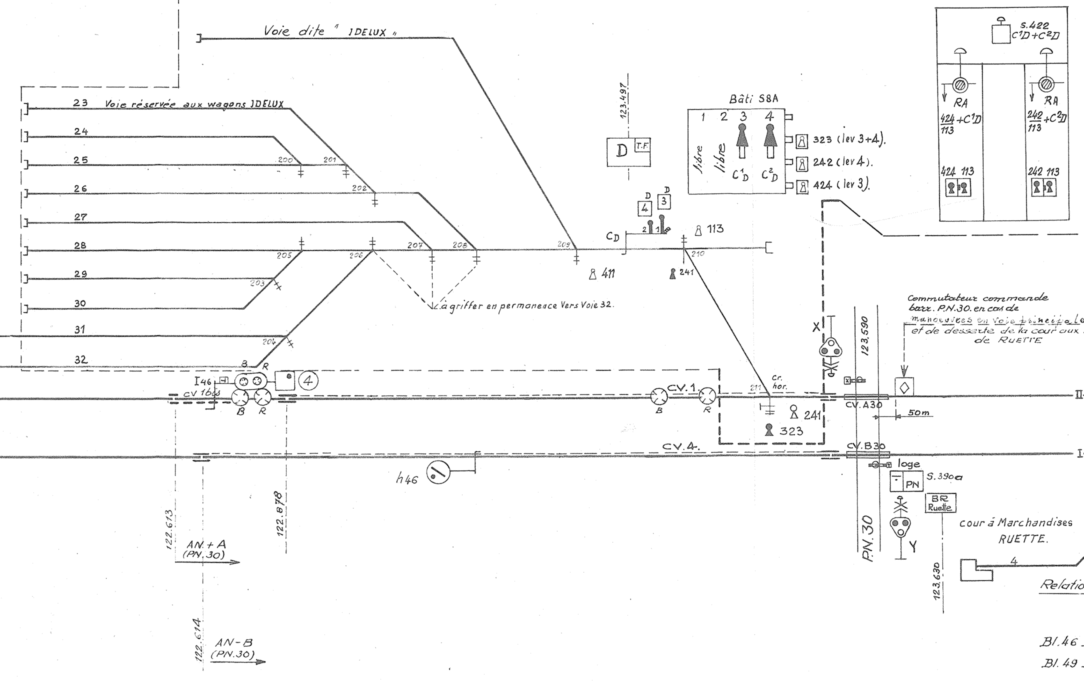

Voie dite " IDELUX "
23 Voie réservée aux wagons IDELUX
24
25
26
27
28
29
30
31
32
200
201
202
203
204
205
206
207
208
209
210
211
à griffer en permanence Vers Voie 32.
123.497
D
T.F.
Bâti S8A
1
2
3
4
libre
libre
C^1_D
C^2_D
323 (lev 3+4).
242 (lev 4).
424 (lev 3).
D
4
D
3
2
1
C_D
113
411
241
S.422
C^1D+C^2D
RA
424 +C¹D / 113
RA
242 +C²D / 113
424 113
242 113
Commutateur commande barr. P.N.30. en cas de manoeuvres en voie principale et de desserte de la cour aux de RUETTE
X
123.590
Cr. hor.
241
323
CV.A30
50m
II
CV.B30
I
loge
PN
S.390a
BR Ruette
Y
PN.30
cour à Marchandises RUETTE.
4
123.630
Relatio
I46
B
R
cv 16bis
4
B
R
CV.1.
B
R
CV.4.
h46
122.613
AN.+A (PN.30)
122.878
122.614
AN-B (PN.30)
Bl.46
Bl.49

3.SONNERIES

4. ARMOIRE AUX FUSIBLES ET AUX GALVANOSCOPES.

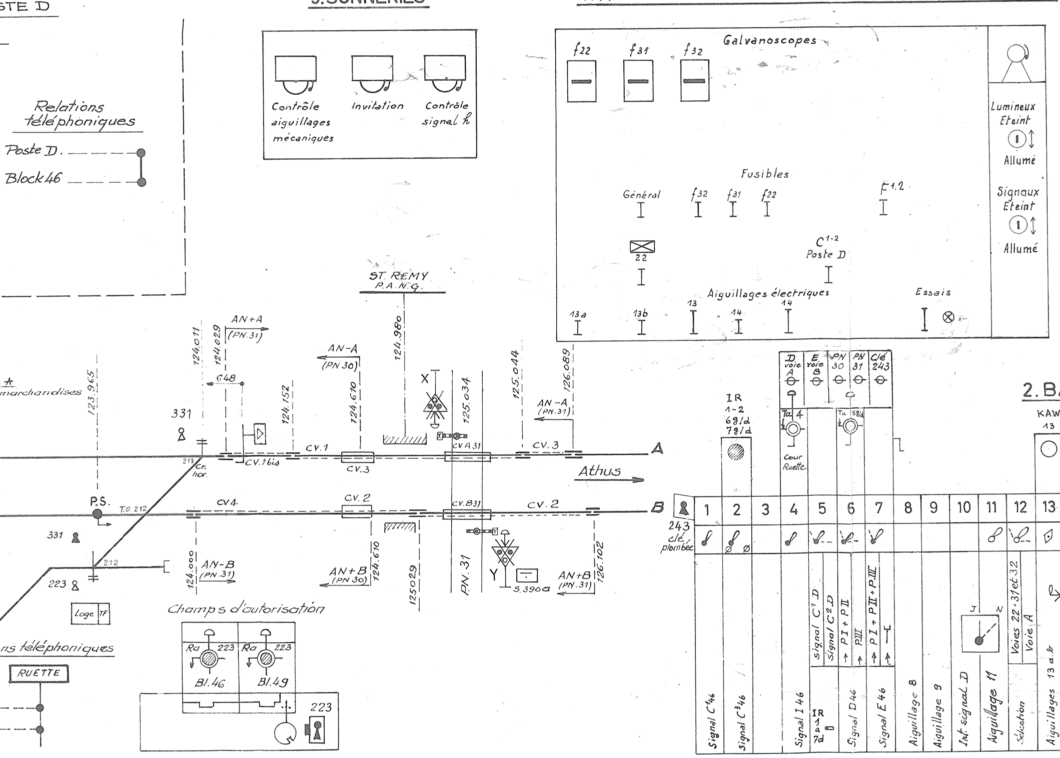
STE D
Relations téléphoniques
Poste D.
Block 46
Contrôle aiguillages mécaniques
Invitation
Contrôle signal h
Galvanoscopes
f22
f31
f32
Lumineux
Eteint
Allumé
Signaux
Eteint
Allumé
Fusibles
Général
f32
f31
f22
F1.2
22
C1-2
Poste D
Aiguillages électriques
Essais
13a
13b
13
14
14
ST. REMY
P.A.N.G.
AN+A
(PN.31)
AN-A
(PN 30)
AN-A
(PN.31)
124.011
124.029
124.980
124.152
124.610
125.034
125.044
126.089
123.965
648
marchandises
331
X
CV.1
CV.1bis
CV.3
CV A 31
CV.3
A
Athus
213
Cr. hor.
P.S.
T.O. 212
CV4
C.V. 2
CV.B31
CV. 2
B
331
212
223
Loge
TF
124.000
AN-B
(PN.31)
AN+B
(PN 30)
124.610
125029
PN. 31
Y
S.390a
AN+B
(PN.31)
126.102
Champs d'autorisation
Ra
223
Ra
223
Bl.46
Bl.49
223
ns téléphoniques
RUETTE
IR
1-2
68/d
78/d
D voie A
E voie B
PN 30
PN 31
Clé 243
Ta 4
Cour Ruette
Ta 58/d
2.B
KAW
13
243
clé plombée
1
2
3
4
5
6
7
8
9
10
11
12
13
Signal C'46
Signal C346
Signal 1 46
IR 7d
Signal C1 D
Signal C2 D
P I + P II
P III
P I + P II + P III
Signal D46
Signal E 46
Aiguillage 8
Aiguillage 9
Int. signal D
J
N
Aiguillage 11
Voies 22-31 et 32
Voie A
Sélection
Aiguillages 13 a. b

5.CONTROLE SIGNALISATION ROUTIERE AUTOMATIQUE DES P.N.30 ET 31.

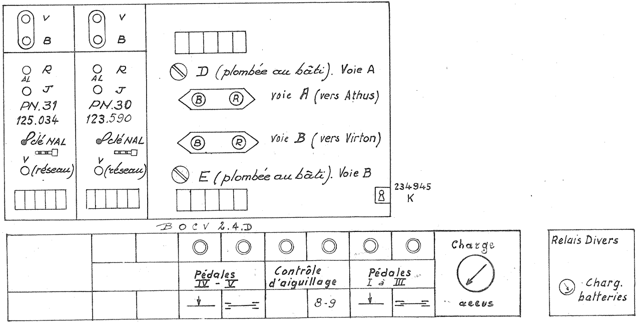
V
B
R
AL
J
PN.31
125.034
clé NAL
V
(réseau)
PN.30
123.590
D (plombée au bâti). Voie A
B
R
voie A (vers Athus)
voie B (vers Virton)
E (plombée au bâti). Voie B
234945
K
BOCV 2.4.D
Pédales IV - V
Contrôle d'aiguillage
8-9
Pédales I à III
Charge
accus
Relais Divers
Charg. batteries

ATI DU BLOCK

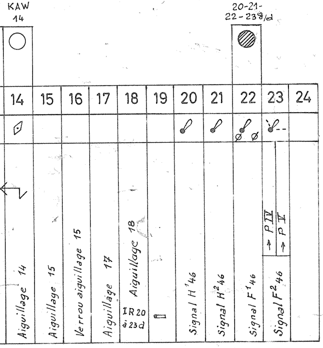
KAW 14
IR 20-21-22-23g/d
14
15
16
17
18
19
20
21
22
23
24
Aiguillage 14
Aiguillage 15
Verrou aiguillage 15
Aiguillage 17
Aiguillage 18
IR 20 à 23d
Signal H¹46
Signal H²46
Signal F¹46
Signal F²46
P IV
P I

KAW 11

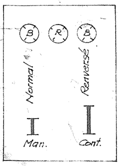
B
R
B
Normal
Renversé
Man.
Cont.

6. RELATIONS

1er Appareil.

Block 46

Block 49 + block 51 + block 105
Poste D
Cour à marchandises. Ruelle
P.N. 27 (en cas de gardiennage)
Circuit P.N. vers Athus.
S/chst Virton St Mard
Signal C 46
Poste TMI
CTM Cour ATD
Bl 42
Signal I 46
ELM

TELEPHONIQUES.

2e et 3e Appareils.

Réseau de Service de la S.N.C.B. (omnibus - automatique)

4e Appareil.

Dispatching de Namur.

7. GROUPE SECOURS

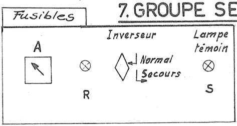
Fusibles
A
R
Inverseur
Normal
Secours
Lampe témoin
S

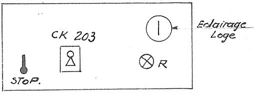
CK 203
SToP.
Eclairage Loge
R